BESCHRIFTUNGSWERKZEUG SET 422

Rückfederndes System

PRODUKTAUSSTATTUNG

- modularer Schaftaufbau
- Kompakte Bauweise - ideal für Langdrehautomaten
- Schaftoberkante = Spitzenhöhe
- Gewindestifte im Schaft zur Korrektur der Achsparallelität
- Laufstift gehärtet
- exakte Positionierung der Beschriftung am Werkstückumfang
- Beschriftung bis zum Bund
- Spitzenhöhe entspricht dem ersten Prägepunkt
- Prägeposition individuell einstellbar
- Sets in hochwertiger Verpackung

Ab Lager lieferbar

Artikel-Nr. (rechte Ausführung)	Artikel-Nr. (linke Ausführung)	Modell / Sets (mit Schaftadapter)	Größe Schriftrolle (Ø x b x b)	Artikel-Nr. E-Kit rechts	Artikel-Nr. E-Kit links	
31002843	31002913	422	15 x 5 x 6	21BHR1505	21BHR1506	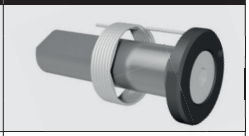
		mit Adapter 10 x 10 mm				
		mit Adapter 12 x 12 mm				
		mit Adapter 16 x 16 mm				
31002846 Werkzeug für Beschriftung **bis an den Bund**	31002914 Werkzeug für Beschriftung **bis an den Bund**	422	15 x 7 x 6	21BHR1507	21BHR1508	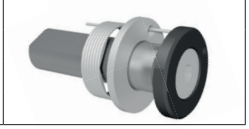
		mit Adapter 10 x 10 mm				
		mit Adapter 12 x 12 mm				
		mit Adapter 16 x 16 mm				

Artikel-Nr. (rechte Ausführung)	Artikel-Nr. (linke Ausführung)	Abmessungen [mm] a	b	c	d	e	f	x
31002843	31002913	8	8	101	24	21	16	1
		10	10	101	24	21	18	1
		12	12	101	24	21	20	1
		16	16	101	24	21	24	1

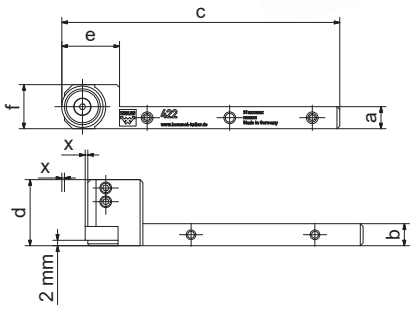

Artikel-Nr. (rechte Ausführung)	Artikel-Nr. (linke Ausführung)	Abmessungen [mm] a	b	c	d	e	f	x
31002846 Werkzeug für Beschriftung **bis an den Bund**	31002914 Werkzeug für Beschriftung **bis an den Bund**	8	8	101	24,5	21	16	1
		10	10	101	24,5	21	18	1
		12	12	101	24,5	21	20	1
		16	16	101	24,5	21	24	1

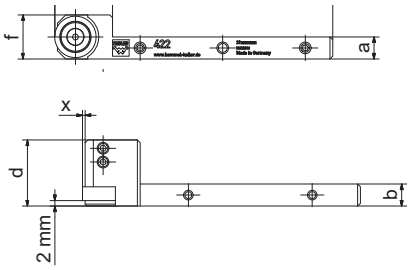

SCHRIFTROLLE Nr. 41

(für Werkzeug Set 422)

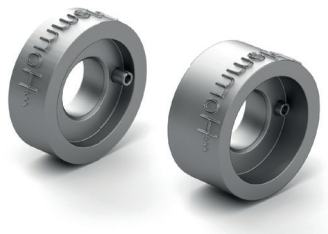

Standardausführung	
Flankenwinkel	90°
Abmessungen (ø x Breite x Bohrung, mm)	15 x 5 x 6 15 x 7 x 6
Schriftart	angelehnt an DIN 1451